PLATAFORMA ARTICULADA TODO TERRENO



HA 20 RTJ PRO



FÁCIL FUNCIONAMIENTO Y MANEJO

> Tiempo de subida incomparable en 48 seg.

> Excelente área de trabajo con un alcance de 12.2 m

> Excelente simultaneidad y proporcionalidad de los movimientos

> Fácil de transportar

MUY ROBUSTA

> Capot reforzado con cierre ergonómico

> Duradera

FÁCIL MANTENIMIENTO

> Sistema de diagnóstico integrado Haulotte Activ'Screen

> Haulotte Stop Emission System: apaga y enciende el motor de forma automática

> Cesta modular con protección del cuadro de mandos superior y bandeja de herramientas

> Fácil acceso a todos los componentes

MAYOR CONFORT Y SEGURIDAD

> Haulotte Activ'Shield Bar 2.0

RK ELEVACIONES SRL

CASA CENTRAL
BUENOS AIRES - ESCOBAR
(0348) 4436600

SUCURSAL MENDOZA
ZONA CUYO - MAIPU
(0261) 6217444

contacto@rkelevaciones.com.ar
www.rkelevaciones.com.ar

HA 20 RTJ PRO

PLATAFORMAS ARTICULADAS TODO TERRENO

DATOS TÉCNICOS — HA 20 RTJ PRO

Altura de trabajo	20.6 m
Altura plataforma	18.6 m
Alcance máximo	12.2 m
Punto de articulación	8.4 m
Capacidad máxima	230 kg (2 pers.)
F x G Dimensiones plataforma	1.83 x 0.80 m
A Largo replegado	8.8 m
B Ancho	2.42 m
Altura replegada	2.51 m
H Largo transporte	6.5 m
C Altura transporte	2.93 m
Ángulo de abatimiento vertical del pendular	140° (+ 60°/ - 80°)
Ángulo de rotación de la plataforma	180° (+ 90°/ - 90°)
Ángulo de rotación de la torreta	360° continuous
Alcance trasero	14.2 cm
D Distancia entre ejes	2.45 m
E Altura al suelo	42 cm
Inclinación	5 °
Velocidad de traslación	0.5 - 5 km/h
Pendiente máxima	45 %
Neumáticos sólidos todo terreno	1025 x 365 mm
Radio de giro exterior	3.75 m
Motor diesel	Kubota, 36.5kW (49.6hp), Stage 3A
Peso total	9 600 kg

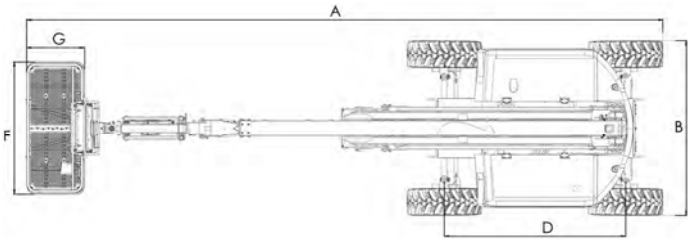

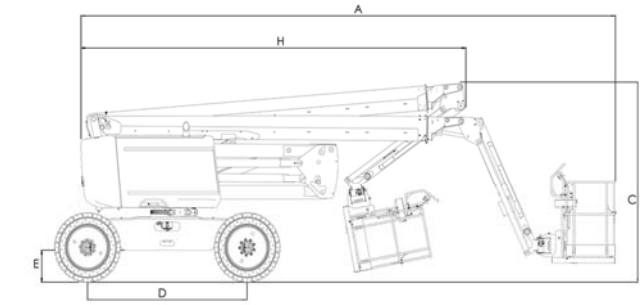

EQUIPAMIENTO ESTÁNDAR

> Haulotte Activ'Screen
> Haulotte Activ'Shield Bar 2.0
> Nuevo sistema de no emisiones : Haulotte Stop Emission System
> Toma telemática universal
> Girofaro
> Eje oscilante proporcionando una mayor estabilidad en terrenos con desnivel
> 4 ruedas motrices, 4 ruedas directrices
> Bloqueo automático del diferencial en las ruedas, incrementa la capacidad todo terreno
> 4 movimientos simultáneos para maxima productividad
> Cesta modular 1,83 m x 0,80 m, barra móvil
> Cuadro de mandos superior protegido y bandeja de herramientas en plástico ultra resistente
> Preinstalación AC 110 / 230 V
> Alarma de movimientos
> Sistema eléctrico de bombeo y bajada de emergencia
> Baterías de arranque 12 V
> Alarma de sonido para inclinación y peso
> Contador de horas
> Indicador luminoso de nivel de carburante (en cuadro de mandos superior e inferior)
> Motor abatible facilitando el mantenimiento

OPCIONES Y ACCESORIOS

> Kit porta cristales
> Neumáticos no marcantes
> Aceite hidráulico bio-degradable
> Kit países cálidos: aceite hidráulico + refrigerante
> Kit países fríos: - 10°C / - 25°C
> Luz de flash
> Toma eléctrica 110 / 230 V en cesta (con o sin disyuntor diferencial 30 mA)
> Faro de trabajo 55 W
> Línea de aire comprimido en cesta de 6,5 mm de diámetro
> Generador hidráulico Dynaset 3,5 KW
> Puerta lateral izquierda
> Cesta ancha y modular 2,44 x 0,91 m
> Silenciador y protector contra las chispas

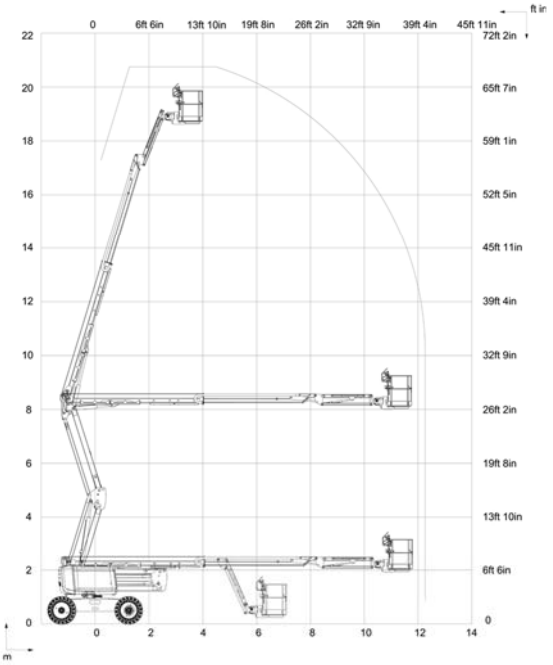

RK ELEVACIONES SRL

CASA CENTRAL
BUENOS AIRES - ESCOBAR
(0348) 4436600

SUCURSAL MENDOZA
ZONA CUYO - MAIPU
(0261) 6217444

contacto@rkelevaciones.com.ar
www.rkelevaciones.com.ar