H23/25 TPX

Plataformas de pluma telescópica



- Pendular con movimiento vertical positivo y negativo 140° (+70°/-70°).
- 4 ruedas motrices.
- Capacidad máxima 250 Kg.
- Altura sobre el suelo 34 cm.





ISO 9001
GRUPO PINGUELY HAULOTTE

ARTICULADAS | VERTICALES | TELESCOPICAS | TIJERAS | PLATAFORMAS REMOLCABLES

Haulotte®
ACCESO AL ESPACIO

H23/25 TPX

PLATAFORMAS DE PLUMA TELESCOPICA

Las ventajas Haulotte®

- Accesibilidad optimizada gracias al pendular con movimiento vertical positivo y negativo 140° (-70°/+70°)
- Bloqueo diferencial hidráulico y una altura sobre el suelo de 34 cm permitiendo una utilización todo terreno
- Rotación de la torreta 360° continuo
- Rotación cesta hidráulica 180°
- Posición replegada facilitando el stocage y el transporte
- Productividad aumentada gracias a los mandos enteramente proporcionales y simultáneos
- Seguridad aumentada gracias al limitador de carga dentro de la plataforma
- Robusta, fiable y fácil de mantener

EQUIPAMIENTO ESTANDAR

- Motor diesel
- 4 ruedas motrices
- Controlador de inclinación 5°
- Circuito eléctrico de mando 24 V
- Baterías de arranque 12 V - 95 Ah
- Posición de rueda libre
- Grupo de electro-bomba de emergencia
- Utilización en el exterior con toda seguridad, resiste vientos de hasta 60 km/h
- Contador de horas
- Bloqueo de orientación
- Anillas de remolque y elevación
- Sonido de traslación

OPCIONES & ACCESORIOS

- Enchufe eléctrico 220 V en costa
- Girofaro
- Luz de flash
- Catalizador
- Kit de protección del entorno hostil
- Kit de protección arenado

CE

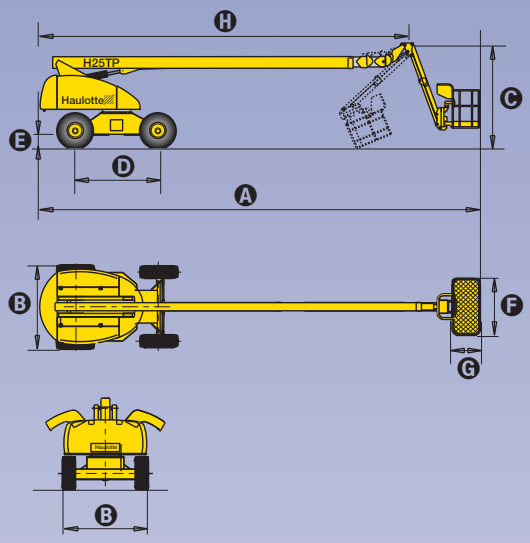

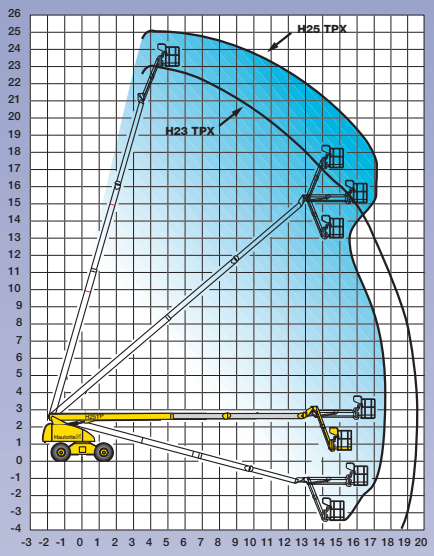

CARACTERISTICAS

	H23TPX	H25TPX
Altura de trabajo	22.6 m	25 m
Altura plataforma	20.6 m	23 m
Alcance máximo	19.5 m	17.5 m
Capacidad máxima	250kg	250kg
Abatimiento pendular	140° (-70°/+70°)	140° (-70°/+70°)
Largo pendular	2.2 m	2.2 m
Ⓐ Largo replegada	11.05 m	12.87 m
Ⓑ Ancho	2.47 m	2.48 m
Ⓒ Altura replegada	2.84 m	3.10 m
Ⓓ Distancia entre ejes	2.49 m	2.49 m
Ⓔ Altura sobre el suelo	34 cm	34 cm
Ⓕ x Ⓖ Dimensiones plataforma	1.8 m x 0.8 m	1.8 m x 0.8 m
Ⓗ Largo transporte	10.3 m	10.8 m
Alcance trasero	1.06 m	1.06 m
Velocidad de traslación	1.5 - 5 km/h	1.5 - 5 km/h
Radio de giro exterior	6.15 m	6.15 m
Rotación hidráulica torreta	360° continuo	360° continuo
Rotación hidráulica cesta	180°	180°
Motor	Diesel Hatz 3 L 41 C 53 CV	
Mandos	Proporcionales	Proporcionales
Pendiente máxima	40%	40%
Neumáticos inyectados	15 R 22.5 XF	
Depósito hidráulico	150 l	150 l
Depósito gasoil	150 l	150 l
Peso total	13.750 kg	13.850 kg

Ed. 01/2002-A - Nos reservamos el derecho de modificar las características técnicas de este documento sin previo aviso.

VAUGELEM RCS LYON B 399 555 806

DISTRIBUIDO POR

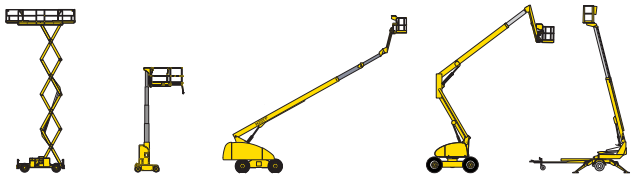

Haulotte®

HAULOTTE IBERICA • Avenida de la Constitución n°228 - 28850 Torrejón de Ardoz - Madrid - ESPAÑA • Tel. +34 91 656 97 77 • Fax +34 91 656 97 81 • e-mail : haulotteiberica@haulotteiberica.com
GRUPO PINGUELY-HAULOTTE - La Péronnière - B.P. 9 - 42152 L'Horme - FRANCE • Tel. +33 (0) 4 77 29 24 24 • Fax +33 (0) 4 77 29 43 95 • e-mail : haulotte@haulotte.com
Web : http://www.haulotte.com